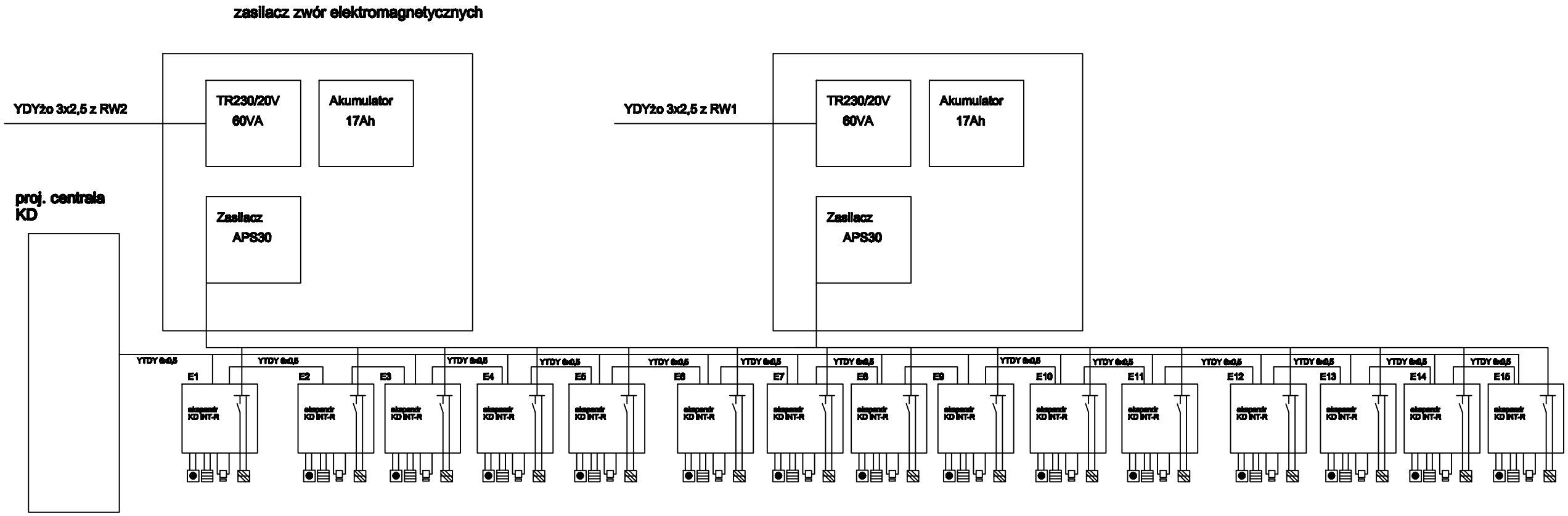


| | | | |
|---|---|---|---|
| **PROJECT - CONSULTING Sp. z o.o.**<br>02-662 Warszawa, ul. Świeradowska 47 | | | NR RYS.<br>8 |
| TEMAT | REMONT I PRZEBUDOWA SZPITALNEGO ODDZIAŁU CHIRURGII Z BLOKIEM OPERACYJNYM POD POTRZEBY SZPITALNEGO ODDZIAŁU CHORÓB WEWNĘTRZNYCH I DIABETOLOGII | | FAZA<br>PROJ. WYK. |
| ADRES | Samodzielny Publiczny Zakład Opieki Zdrowotnej w Łapach<br>18-100 ŁAPY. UL. JANUSZA KORCZAKA 28, DZ. EWID. NR 718/4<br>JEDN. EWID. NR 208208_4 ŁAPY, OBR. EWID. NR 0001 ŁAPY | | BRANŻA<br>ELEKTR. |
| RYSUNEK | SCHEMAT INSTALACJI KD | | SKALA<br>- |
| PROJEKTANT | tech. Wiesław Bałuta<br>upr. nr: SUW-86/90 | DATA<br>31 maja 2019 r. | PODPIS |
| SPRAWDZAJĄCY | inż. Mirosław Szymczyk<br>upr. nr: SUW-41/84 | DATA<br>31 maja 2019 r. | PODPIS |